Features

The XA-C40 is a selector for connecting several Sony BUS system compatible CD/MD changers to a car audio unit which is also compatible with the Sony BUS system. Three CD/MD changers can be connected per single XA-C40, and up to seven CD/MD changers can be connected with three XA-C40s.

Caractéristiques

Le XA-C40 est un sélecteur permettant de raccorder plusieurs changeurs CD/MD compatibles avec le système BUS de SONY à un autoradio également compatible avec le système BUS de Sony. Trois changeurs CD/MD peuvent être raccordés par unité et il est possible de raccorder un maximum de sept changeurs CD/MD à trois XA-C40.

Características

La unidad XA-C40 es un selector que permite conectar varios cambiadores de CD/MD compatibles con el sistema BUS de Sony a un sistema de audio para automóvil, también compatible con dicho sistema. Es posible conectar tres cambiadores de CD/MD por unidad y un máximo de siete cambiadores de CD/MD con tres unidades XA-C40.

Merkmale und Funktionen

Der XA-C40 ist ein Signalquellenwähler, mit dem Sie mehrere mit dem BUS-System von Sony kompatible CD/MD-Wechsler an eine Autoanlage anschließen können, die ebenfalls mit dem BUS-System von Sony kompatibel ist. Pro Gerät lassen sich drei CD/MD-Wechsler anschließen und bis zu sieben CD/MD-Wechsler können an drei XA-C40 angeschlossen werden.

Kenmerken

De XA-C40 is een bronkeuzeschakelaar waarmee u meerdere CD/MD-wisselaars die compatibel zijn met het Sony BUS-systeem, kunt aansluiten op een autoradio die ook compatibel is met het Sony BUS-systeem. Op één XA-C40 kunnen drie CD/MD-wisselaars worden aangesloten, en op drie XA-C40's kunnen maximaal zeven CD/MD-wisselaars worden aangesloten.

Egenskaper

XA-C40 är en omkopplare som gör att du kan ansluta flera CD/MD-växlare som är kompatibla med Sonys BUS-system till en bilstereo som också är kompatibel med Sonys BUS-system. Du kan ansluta tre CD/MD-växlare per enhet och upp till sju olika CD/MD-växlare kan kopplas ihop med tre olika XA-C40.

Caratteristiche

L'apparecchio XA-C40 è un selettore che consente di collegare diversi cambia CD/MD compatibili con sistemi BUS Sony ad un'autoradio anch'essa compatibile con il sistema BUS Sony. Ad ogni apparecchio XA-C40 è possibile collegare tre cambia CD/MD e fino a sette cambia CD/MD a tre XA-C40.

Características

O XA-C40 é um selector para ligação de vários permutadores de CD/MD compatíveis com o sistema BUS da Sony a um autorádio também compatível com o sistema BUS da Sony. Cada XA-C40 permite-lhe ligar três permutadores de CD/MD podendo atingir um máximo de sete CD/MD se utilizar três XA-C40.

特性

XA-C40是一种选择器，用于将多个与Sony BUS系统兼容的CD/MD换碟机连接至也与Sony BUS系统兼容的汽车音响。
单台XA-C40可连接三台CD/MD换碟机，三台XA-C40最多可连接七台CD/MD换碟机。

Installation

Before installation

- Choose the installation location carefully so that the unit does not interfere with normal driving operations.
- Avoid installing the unit in areas subject to:
  - — high temperatures, such as from direct sunlight or hot air from the heater.
  - — draft, rain or moisture.
  - — dust or dirt.
  - — magnetic fields.
- Use only the supplied mounting hardware for a safe and secure installation. Please see the Mounting example on the reverse side of this manual.

If you have any questions or problems concerning your unit that are not covered in this manual, please consult your nearest Sony dealer.

Installation

Avant l'installation

- Choisissez judicieusement le lieu d'installation de sorte que l'emplacement de l'appareil ne nuise pas à votre conduite.
- N'installez pas l'appareil dans des endroits exposés à :
  - — des températures élevées, par exemple soumis au rayonnement direct du soleil ou près d'un conduit de chauffage ;
  - — des courants d'air, de la pluie ou de l'humidité ;
  - — de la poussière ou de la saleté ;
  - — des champs magnétiques.
- Utilisez uniquement le matériel de montage fourni afin d'effectuer une installation sûre et fiable. Reportez-vous à l'exemple de montage au verso de ce manuel.

Si vous avez des questions ou des problèmes concernant votre appareil qui ne sont pas abordés dans ce mode d'emploi, adressez-vous à votre distributeur Sony le plus proche.

Instalación

Antes de realizar la instalación

- Elija cuidadosamente el lugar de instalación de forma que la unidad no interfiera en las operaciones normales de conducción.
- Evite instalar la unidad en lugares expuestos a:
  - — altas temperaturas, como a la luz solar directa o al aire caliente de la calefacción.
  - — corrientes de aire, lluvia o humedad.
  - — suciedad o polvo.
  - — campos magnéticos.
- Para realizar una instalación segura, utilice sólo la ferretería de montaje suministrada. Consulte el ejemplo de montaje de la parte posterior del manual.

Si desea realizar alguna consulta o solucionar algún problema relativos a la unidad que no se traten en este manual, póngase en contacto con el distribuidor Sony más próximo.

Installation

Vor der Installation

- Wählen Sie den Einbauort sorgfältig aus, so dass das Gerät beim normalen Fahren nicht hindert.
- Montieren Sie das Gerät nicht an einem Ort, an dem es folgenden Bedingungen ausgesetzt ist:
  - — hohen Temperaturen wie z. B. direkter Sonneneinstrahlung oder Warmluft aus der Heizung.
  - — Zugluft, Regen oder Feuchtigkeit.
  - — Staub oder Schmutz.
  - — Magnetfeldern.
- Verwenden Sie für eine sichere und feste Installation nur die mitgelieferten Montageteile. Beachten Sie bitte das Montagebeispiel auf der Rückseite dieser Bedienungsanleitung.

Sollten an Ihrem Gerät Probleme auftreten oder sollten Sie Fragen zum Gerät haben, auf die in dieser Anleitung nicht eingegangen wird, wenden Sie sich bitte an Ihren Sony-Händler.

Installatie

Voordat u het apparaat installeert

- Kies een goede plaats om het apparaat te installeren, zodat het apparaat u niet hindert tijdens het rijden.
- Installeer het apparaat niet op plaatsen waar het onderhevig is aan het volgende:
  - — hoge temperaturen, veroorzaakt door bijvoorbeeld direct zonlicht of hete lucht uit de verwarming.
  - — tocht, regen of vocht.
  - — stof of vuil.
  - — magnetische velden.
- Gebruik alleen de bijgeleverde montage-hardware voor een veilige installatie. Raadpleeg het montagevoorbeeld op de achterkant van deze handleiding.

Als u vragen of problemen hebt met betrekking tot dit apparaat die niet in deze handleiding worden besproken, raadpleegt u de dichtstbijzijnde Sony-leverancier.

Installation

Före installation

- Välj ut en lämplig plats att installera enheten på så att den inte är i vägen när du kör.
- Installera inte enheten där den utsätts för:
  - — höga temperaturer, som t ex direkt solljus eller varmluft från värmaren.
  - — drag, regn och fukt.
  - — damm och smuts.
  - — magnetiska fält.
- Använd endast medföljande utrustning när du monterar enheten. Se monteringsexemplen på andra sidan av den här bruksanvisningen.

Om du har några frågor eller problem som rör enheten och som inte tas upp i bruksanvisningen, tar du kontakt med din närmaste Sony-återförsäljare.

Installazione

Prima dell'installazione

- Scegliere con attenzione la posizione per l'installazione in modo che l'apparecchio non intralci le operazioni di guida.
- Evitare di installare l'apparecchio in luoghi dove può essere soggetto a:
  - — temperature elevate, come alla luce diretta del sole o a condotti di aria calda.
  - — correnti, pioggia, umidità.
  - — polvere o sporco.
  - — campi magnetici.
- Per un'installazione sicura utilizzare solo il materiale di montaggio in dotazione. Consultare l'esempio di montaggio riportato sul lato opposto del presente manuale.

Se si hanno domande o problemi riguardanti l'apparecchio che non sono trattati in questo manuale, consultare il rivenditore Sony più vicino.

Montagem

Antes de iniciar a montagem

- Escolha cuidadosamente o local de montagem para que o aparelho não interfira com as operações normais de condução.
- Evite montar o aparelho em locais:
  - — com altas temperaturas como, por exemplo, locais expostos à luz solar directa, ou ao ar quente proveniente de aquecedores.
  - — expostos a correntes de ar, chuva ou humidade.
  - — onde haja muito pó ou sujidade.
  - — onde existam campos magnéticos.
- Para uma montagem segura e eficaz, utilize unicamente as peças de montagem fornecidas. Consulte o exemplo de montagem no verso deste manual.

Se tiver dúvidas ou problemas que não estejam descritos neste manual, consulte o agente Sony mais próximo.

安装

安装之前

- 仔细选择安装位置，使本装置不会干扰正常驾驶。
- 避免将本装置安装在受以下条件影响的位置：
  - — 高温，例如受直射阳光照射或来自加热器的热风。
  - — 气流，雨水或潮湿。
  - — 灰尘或污垢。
  - — 磁场。
- 为了安装安全和牢固，只能使用提供的安装零件。请参阅本手册反面的安装举例。

如果您有与本装置相关的任何问题或疑问，而本手册中并未涉及，请联络附近的Sony经销商。

Specifications

Power requirements	DC 12 V car battery (negative ground)
Dimensions	Approx. 142 × 35 × 75 mm ($5\ ^{3}/_{8} \times 1\ ^{7}/_{16} \times 3$ in) (w/h/d)
Mass	Approx. 340 g (12 oz)
Supplied accessories	Parts for installation and connections
Optional accessories	BUS cable (supplied with an RCA pin cord) RC-61 (1 m), RC-62 (2 m) RCA pin cord RC-91 (5.5 m)

Design and specifications are subject to change without notice.

- Lead-free solder is used for soldering. (use 100 % in weight)
- Halogenated flame retardants are not used in the certain printed wiring boards. (80 % - 99 %)
- Packaging cushions do not use polystyrene foam.

Spécifications

Puissance de raccordement	Batterie de voiture 12 V CC (masse négative)
Dimensions	Env. 142 × 35 × 75 mm ($5\ ^{3}/_{8} \times 1\ ^{7}/_{16} \times 3$ po)(l/h/p)
Poids	Env. 340 g (12 oz)
Accessoires fournis	Pièces nécessaires à l'installation et aux connexions
Accessoires en option	Câble BUS (fourni avec un câble à broche RCA) RC-61 (1 m), RC-62 (2 m) Câble à broche RCA RC-91 (5,5 m)

La conception et les spécifications sont sujettes à modifications sans préavis.

- Les soudures sont effectuées sans plomb. (100 % du poids)
- Aucun retardateur de flamme halogéné n'est utilisé dans certaines cartes à circuits imprimés. (80 % - 99 %)
- Du polystyrène expansé pour cales d'emballage n'est pas utilisé dans l'emballage.

Especificaciones

Requisitos de alimentación	Batería para automóvil de 12 V CC (toma a tierra negativa)
Dimensiones	Aprox. 142 × 35 × 75 mm (an/al/prf)
Masa	Aprox. 340 g
Accesorios suministrados	Componentes para la instalación y las conexiones
Accesorios opcionales	Cable BUS (suministrado con un cable de pines RCA) RC-61 (1 m), RC-62 (2 m) Cable de pines RCA RC-91 (5,5 m)

Diseño y especificaciones sujetos a cambios sin previo aviso.

- Se ha utilizado soldadura sin plomo (en una proporción del 100 %).
- Ciertas placas del circuito impreso no contienen retardantes de llama halogenados. (80 % - 99 %)
- No se ha utilizado goma esponjosa de poliestireno para el material de relleno y protección.

Technische Daten

Betriebsspannung	12 V Gleichstrom, Autobatterie (negative Erdung)
Abmessungen	ca. 142 × 35 × 75 mm (B/H/T)
Gewicht	ca. 340 g
Mitgelieferte Zubehör	Montageteile und Anschlusszubehör
Sonderzubehör	BUS-Kabel (mit einem Cinchkabel geliefert) RC-61 (1 m), RC-62 (2 m) Cinchkabel RC-91 (5,5 m)

Änderungen, die dem technischen Fortschritt dienen, bleiben vorbehalten.

- Für den Lötprozeß wird bleifreies Lot verwendet (zu 100 %).
- In bestimmten Leiterplatten werden keine halogenierten Flammschutzmittel verwendet (80 % - 99 %).
- Es wird kein Polystyrolschaum als Füllmaterial in der Verpackung verwendet.

Technische gegevens

Voedingsvereisten	12 V gelijkstroom autoaccu (negatieve aarde)
Afmetingen	Ca. 142 × 35 × 75 mm (b/h/d)
Gewicht	Ca. 340 g
Bijgeleverde accessoires	Onderdelen voor installatie en aansluitingen
Optionele accessoires	BUS-kabel (geleverd met een RCA-snoer) RC-61 (1 m), RC-62 (2 m) RCA-snoer RC-91 (5,5 m)

Ontwerp en specificaties kunnen zonder voorafgaande kennisgeving worden gewijzigd.

- Er werd loodvrij gesoldeerd. (100%)
- Er werden geen halogene brandvertragende producten gebruikt in de betreffende printplaat/printplaten. (80 % - 99 %)
- Voor deze verpakking werd geen polystyreen schuim gebruikt.

Tekniska data

Strömförsörjning	12 V likströmsspänning (negativt jordat bilbatteri)
Dimensioner	Ca 142 × 35 × 75 mm (b/h/d)
Vikt	Ca 340 g
Medföljande tillbehör	Delar för installation och anslutningar
Valfria tillbehör	BUS-kabel (levereras med en RCA stiftkabel) RC-61 (1 m), RC-62 (2 m) RCA-stiftkabel RC-91 (5,5 m)

Rätt till ändring av design och specifikationer förbehålles.

- Blyfritt lod har använts för lödningarna. (beräknat på vikt till 100 %)
- Halogenflammande medel har inte använts i vissa tryckta kretskort. (80 % - 99 %)
- Polystyrenskum har inte använts till den invändiga transportförpackningen.

Caratteristiche tecniche

Alimentazione	Batteria auto CC da 12 V (terra negativa)
Dimensioni	Circa 142 × 35 × 75 mm (l/a/p)
Peso	Circa 340 g
Accessori in dotazione	Parti per l'installazione e i collegamenti
Accessori opzionali	Cavo BUS (in dotazione con un cavo a piedini RCA) RC-61 (1 m), RC-62 (2 m) Cavo a piedini RCA RC-91 (5,5 m)

Il design e le caratteristiche tecniche sono soggetti a modifiche senza preavviso.

- Per i processi di saldatura, vengono utilizzate leghe saldanti senza piombo (100% del peso).
- Determinati circuiti stampati non contengono ritardanti alla fiamma alogenati (80 % - 99 %).
- Come materiale di riempimento per l'imballaggio non viene utilizzato polistirolo espanso.

Especificações

Requisitos de corrente	Bateria de automóvel CC 12V (negativo à massa)
Dimensões	Aproximadamente 142 × 35 × 75 mm (l/h/p)
Peso	Aproximadamente 340 g
Acessórios fornecidos	Peças para ligação e montagem
Acessórios opcionais	Cabo BUS (fornecido com 1 cabo de pinos RCA) RC-61 (1 m), RC-62 (2 m) Cabo de pinos RCA RC-91 (5,5 m)

Design e especificações sujeitos a alterações sem aviso prévio.

- Na soldadura é utilizada solda sem chumbo. (utilizar 100 %)
- Não são utilizados retardadores de chama halogenados em determinadas placas de circuito impresso. (80 % - 99 %)
- A espuma de polistireno das almofadas de embalagem não é utilizada na embalagem.

规格

电源要求	12 V DC 汽车蓄电池（负接地）
尺寸	约142 × 35 × 75 mm（宽/高/深）
质量	约340 g
随机附件	安装连接要使用的配件
选购附件	BUS电缆（随RCA针导线提供） RC-61（1 m），RC-62（2 m） RCA针导线 RC-91（5.5 m）

设计和规格如有变更，恕不另行通知。

- 焊接使用无铅焊料。（100% 使用）
- 某些电路板没有使用卤化阻燃剂。（80 % – 99 %）
- 包装垫不使用聚苯乙烯泡沫。

Disposal of Old Electrical & Electronic Equipment (Applicable in the European Union and other European countries with separate collection systems)

This symbol on the product or on its packaging indicates that this product shall not be treated as household waste. Instead it shall be handed over to the applicable collection point for the recycling of electrical and electronic equipment. By ensuring this product is disposed of correctly, you will help prevent potential negative consequences for the environment and human health, which could otherwise be caused by inappropriate waste handling of this product. The recycling of materials will help to conserve natural resources. For more detailed information about recycling of this product, please contact your local Civic Office, your household waste disposal service or the shop where you purchased the product.

Traitement des appareils électriques et électroniques en fin de vie (Applicable dans les pays de l'Union Européenne et aux autres pays européens disposant de systèmes de collecte sélective)

Ce symbole, apposé sur le produit ou sur son emballage, indique que ce produit ne doit pas être traité avec les déchets ménagers. Il doit être remis à un point de collecte approprié pour le recyclage des équipements électriques et électroniques. En s'assurant que ce produit est bien mis au rebut de manière appropriée, vous aiderez à prévenir les conséquences négatives potentielles pour l'environnement et la santé humaine. Le recyclage des matériaux aidera à préserver les ressources naturelles. Pour toute information supplémentaire au sujet du recyclage de ce produit, vous pouvez contacter votre municipalité, votre déchetterie ou le magasin où vous avez acheté le produit.

Tratamiento de los equipos eléctricos y electrónicos al final de su vida útil (aplicable en la Unión Europea y en países europeos con sistemas de recogida selectiva de residuos)

Este símbolo en el equipo o el embalaje indica que el presente producto no puede ser tratado como residuos domésticos normales, sino que debe entregarse en el correspondiente punto de recogida de equipos eléctricos y electrónicos. Al asegurarse de que este producto se desecha correctamente, Ud. ayuda a prevenir las consecuencias negativas para el medio ambiente y la salud humana que podrían derivarse de la incorrecta manipulación en el momento de deshacerse de este producto. El reciclaje de materials ayuda a conservar los recursos naturales. Para recibir información detallada sobre el reciclaje de este producto, póngase en contacto con el ayuntamiento, el punto de recogida más cercano o el establecimiento donde ha adquirido el producto.

Entsorgung von gebrauchten elektrischen und elektronischen Geräten (anzuwenden in den Ländern der Europäischen Union und anderen europäischen Ländern mit einem separaten Sammelsystem für diese Geräte)

Das Symbol auf dem Produkt oder seiner Verpackung weist darauf hin, dass dieses Produkt nicht als normaler Haushaltsabfall zu behandeln ist, sondern an einer Annahmestelle für das Recycling von elektrischen und elektronischen Geräten abgegeben werden muss. Durch Ihren Beitrag zum korrekten Entsorgen dieses Produkts schützen Sie die Umwelt und die Gesundheit Ihrer Mitmenschen. Umwelt und Gesundheit werden durch falsches Entsorgen gefährdet. Materialrecycling hilft, den Verbrauch von Rohstoffen zu verringern. Weitere Informationen über das Recycling dieses Produkts erhalten Sie von Ihrer Gemeinde, den kommunalen Entsorgungsbetrieben oder dem Geschäft, in dem Sie das Produkt gekauft haben.

Verwijdering van oude elektrische en elektronische apparaten (Toepasbaar in de Europese Unie en andere Europese landen met gescheiden ophaalsystemen)

Het symbool op het product of op de verpakking wijst erop dat dit product niet als huishoudelijk afval mag worden behandeld. Het moet echter naar een plaats worden gebracht waar elektrische en elektronische apparatuur wordt gerecycled. Als u ervoor zorgt dat dit product op de correcte manier wordt verwijderd, voorkomt u voor mens en milieu negatieve gevolgen die zich zouden kunnen voordoen in geval van verkeerde afvalbehandeling. De recycling van materialen draagt bij tot het vrijwaren van natuurlijke bronnen. Voor meer details in verband met het recyclen van dit product, neemt u contact op met de gemeentelijke instanties, het bedrijf of de dienst belast met de verwijdering van huishoudafval of de winkel waar u het product hebt gekocht.

Omhändertagande av gamla elektriska och elektroniska produkter (Användbar i den Europeiska Unionen och andra Europeiska länder med separate insamlingssystem)

Symbolen på produkten eller emballaget anger att produkten inte får hanteras som hushållsavfall. Den skall i stället lämnas in på uppsamlingsplats för återvinning av el- och elektronikkomponenter. Genom att säkerställa att produkten hanteras på rätt sätt bidrar du till att förebygga eventuella negativa miljö- och hälsoeffekter som kan uppstå om produkten kasseras som vanligt avfall. Återvinning av material hjälper till att bibehålla naturens resurser. För ytterligare upplysningar om återvinning bör du kontakta lokala myndigheter eller sophämtningstjänst eller affären där du köpte varan.

Trattamento del dispositivo elettrico od elettronico a fine vita (applicabile in tutti i paesi dell'Unione Europea e in altri paesi europei con sistema di raccolta differenziata)

Questo simbolo sul prodotto o sulla confezione indica che il prodotto non deve essere considerato come un normale rifiuto domestico, ma deve invece essere consegnato ad un punto di raccolta appropriato per il riciclo di apparecchi elettrici ed elettronici. Assicurandovi che questo prodotto sia smaltito correttamente, voi contribuirete a prevenire potenziali conseguenze negative per l'ambiente e per la salute che potrebbero altrimenti essere causate dal suo smaltimento inadeguato. Il riciclaggio dei materiali aiuta a conservare le risorse naturali. Per informazioni più dettagliate circa il riciclaggio di questo prodotto, potete contattare l'ufficio comunale, il servizio locale di smaltimento rifiuti oppure il negozio dove l'avete acquistato.

Tratamento de Equipamentos Eléctricos e Electrónicos no final da sua vida útil (Aplicável na União Europeia e em países Europeus com sistemas de recolha selectiva de resíduos)

Este símbolo, colocado no produto ou na sua embalagem, indica que este não deve ser tratado como resíduo urbano indiferenciado. Deve sim ser colocado num ponto de recolha destinado a resíduos de equipamentos eléctricos e electrónicos. Assegurando-se que este produto é correctamente depositado, irá prevenir potenciais consequências negativas para o ambiente bem como para a saúde, que de outra forma poderiam ocorrer pelo mau manuseamento destes produtos. A reciclagem dos materiais contribuirá para a conservação dos recursos naturais. Para obter informação mais detalhada sobre a reciclagem deste produto, por favor contacte o município onde reside, os serviços de recolha de resíduos da sua área ou a loja onde adquiriu o produto.

SONY

2-678-514-**11** (1)

Source Selector

Operating Instructions
Mode d'emploi
Manual de instrucciones
Bedienungsanleitung
Gebruikershandleiding
Bruksanvisning
Istruzioni per l'uso
Instruções de funcionamento
使用说明书

Owner's Record

The model and serial numbers are located on the bottom of the unit.
Record the serial number in the space provided below.
Refer to these numbers whenever you call upon your Sony dealer regarding this product.

Model No. XA-C40 Serial No. _____

XA-C40

©2006 Sony Corporation Printed in Thailand

For the customers in the USA

WARNING

This equipment has been tested and found to comply with the limits for a Class B digital device, pursuant to Part 15 of the FCC Rules. These limits are designed to provide reasonable protection against harmful interference in a residential installation. This equipment generates, uses, and can radiate radio frequency energy and, if not installed and used in accordance with the instructions, may cause harmful interference to radio communications. However, there is no guarantee that interference will not occur in a particular installation. If this equipment does cause harmful interference to radio or television reception, which can be determined by turning the equipment off and on, the user is encouraged to try to correct the interference by one or more of the following measures:
— Reorient or relocate the receiving antenna.
— Increase the separation between the equipment and receiver.
— Connect the equipment into an outlet on a circuit different from that to which the receiver is connected.
— Consult the dealer or an experienced radio/TV technician for help.

You are cautioned that any changes or modifications not expressly approved in this manual could void your authority to operate this equipment.

If you have any questions/problems regarding this product,

Please contact (U.S.A. only);
Call **1-800-222-7669**
URL **http://www.SONY.com**

http://www.sony.net/

Connections/Connexions/Conexiones/Anschlüsse/Aansluitingen/Anslutningar/Collegamenti/Ligações/线路连接

Precautions

- Before making any connection, disconnect the ground terminal of the car battery to avoid short circuits.
- Connect the yellow power input cords only after all other cords have been connected.
- Be sure to connect the unit's ground wire securely to a metal point of the car. A loose connection may cause the unit to malfunction.

Notes

- *If your car has an on-board computer or navigation system installed, disconnecting the car battery's negative terminal can erase their memories. In such a case, make sure that all the connection except the yellow power input cord are completed before connecting the yellow power input cord.*
- *This unit is compatible with the CDX-65RF, CDX-71RF and RM-X59RF. But it is not compatible with the CDX-45RF, CDX-51RF or CDX-52RF hideaway units.*

Précautions

- Avant d'effectuer les connexions, débranchez la borne de masse de la batterie de voiture pour éviter tout court-circuit.
- Ne branchez les câbles d'entrée d'alimentation jaunes que lorsque les autres câbles ont été branchés.
- Veillez à raccorder fermement le câble de terre de l'appareil à un point métallique de la voiture. Un raccordement mal fait peut entraîner un dysfonctionnement de l'appareil.

Remarques

- *Si votre voiture est équipée d'un ordinateur de bord ou d'un système de navigation, la déconnexion de la borne négative de la batterie de voiture peut effacer leur mémoire. Dans un tel cas, assurez-vous que tous les raccordements à l'exception du câble d'entrée d'alimentation jaune sont effectués avant de brancher le câble d'entrée d'alimentation jaune.*
- *Cet appareil est compatible avec les systèmes CDX-65RF, CDX-71RF et RM-X59RF. Il n'est cependant pas compatible avec les modulateurs CDX-45RF, CDX-51RF ou CDX-52RF.*

Precauciones

- Antes de realizar las conexiones, desconecte el terminal de toma a tierra de la batería del automóvil para evitar cortocircuitos.
- Conecte los cables amarillos de entrada de alimentación después de haber conectado los otros cables.
- Asegúrese de conectar con firmeza el cable de puesta a tierra de la unidad a un punto metálico del automóvil, ya que una conexión floja puede causar fallos en el funcionamiento de la unidad.

Notas

- *Si el automóvil dispone de un ordenador interno o de un sistema de navegación, la desconexión del terminal negativo de la batería del automóvil puede producir el borrado de sus memorias. En este caso, asegúrese de realizar todas las conexiones antes de conectar el cable amarillo de entrada de alimentación.*
- *Esta unidad es compatible con los equipos CDX-65RF, CDX-71RF y RM-X59RF. Sin embargo, es incompatible con las unidades ocultas CDX-45RF, CDX-51RF o CDX-52RF.*

Sicherheitsmaßnahmen

- Bevor Sie irgendwelche Anschlüsse vornehmen, lösen Sie den Masseanschluss der Autobatterie, um einen Kurzschluss zu vermeiden.
- Schließen Sie die gelben Netzeingangskabel erst an, wenn alle anderen Kabel angeschlossen sind.
- Achten Sie darauf, den Massedraht des Geräts fest an ein Metallteil des Wagens anzuschließen. Bei einem losen Anschluss kann es am Gerät zu Fehlfunktionen kommen.

Hinweise

- *Wenn Ihr Auto mit einem Computer für ein Verkehrsleitsystem o. ä. ausgestattet ist, lösen Sie nicht den negativen Anschluss an der Autobatterie. Andernfalls kann der Computerspeicher gelöscht werden. Achten Sie in einem solchen Fall darauf, daß alle Anschlüsse außer dem gelben Stromversorgungskabel vorgenommen sind, bevor Sie das gelbe Stromversorgungskabel anschließen.*
- *Dieses Gerät ist kompatibel mit CDX-65RF, CDX-71RF und RM-X59RF, nicht jedoch mit den Hauptgeräten CDX-45RF, CDX-51RF oder CDX-52RF.*

Voorzorgsmaatregelen

- Voordat u een aansluiting maakt, dient u de negatieve pool van de autoaccu los te maken, om kortsluiting te voorkomen.
- Sluit de gele voedingskabel pas aan als alle andere kabels zijn aangesloten.
- Verbind de aardingskabel van het apparaat stevig met een metalen punt in de auto. Een losse aansluiting kan er de oorzaak van zijn dat het apparaat niet goed functioneert.

Opmerkingen

- *Als in uw auto een on-board computer of een navigatiesysteem is geïnstalleerd, kan het geheugen daarvan worden gewist wanneer u de negatieve pool van de accu losmaakt. In dat geval moet u ervoor zorgen dat alle aansluitingen zijn gemaakt, voordat u de gele voedingskabel aansluit.*
- *Dit apparaat is compatibel met CDX-65RF, CDX-71RF en RM-X59RF, maar niet met de inbouwapparaten CDX-45RF, CDX-51RF of CDX-52RF.*

Säkerhetsföreskrifter

- Innan du gör några anslutningar bör du koppla bort bilbatteriets jordkabel, så att du undviker kortslutningar medan du utför monteringen.
- Anslut de gula strömmatningskablarna när alla andra kablar har anslutits.
- Se till att ansluta enhetens jordade kabel till en metalldel i bilen. En dålig anslutning kan leda till att enheten fungerar dåligt.

Observera

- *Om du har installerat ett dator- eller navigationssystem i bilen, kan minnena raderas när du kopplar ur bilbatteriets negativa uttag. Om så är fallet, kontrollera att alla kablar förutom den gula är anslutna innan den gula kabeln ansluts.*
- *Denna modell är kompatibel med modellerna CDX-65RF, CDX-71RF och RM-X59RF. Den är däremot inte kompatibel med modellerna CDX-45 RF, CDX-51RF eller CDX-52RF för undanskymd montering.*

Precauzioni

- Prima di effettuare qualsiasi collegamento, scollegare il terminale di terra della batteria auto per evitare corto circuiti.
- Collegare i cavi di ingresso alimentazione gialli dopo che tutti gli altri cavi sono stati collegati.
- Assicurarsi di collegare saldamente il cavo di terra dell'apparecchio ad un oggetto di metallo della macchina. Un collegamento non saldo potrebbe causare un cattivo funzionamento.

Note

- *Se la macchina dispone di un sistema computerizzato on-board o di spostamento, scollegando il terminale negativo della batteria si potrebbe cancellare la memoria. In tal caso, assicurarsi che tutti i collegamenti tranne il cavo di ingresso giallo siano effettuati prima di collegare il cavo di ingresso giallo.*
- *Questo apparecchio è compatibile con CDX-65RF, CDX-71RF e RM-X59RF, ma non è compatibile con gli apparecchi compatti CDX-45RF, CDX-51RF o CDX-52RF.*

Precauções

- Para evitar provocar curto-circuitos, antes de efectuar qualquer ligação, desligue o terminal de massa da bateria do automóvel.
- Só pode ligar os cabos de entrada de corrente amarelos depois de ter efectuado a ligação de todos os outros cabos.
- Certifique-se de que ligou bem o fio de terra do aparelho a um ponto metálico do automóvel. Uma ligação mal feita pode provocar o mau funcionamento do aparelho.

Notas

- *Se o seu automóvel estiver equipado com um computador de bordo ou um sistema de navegação, o facto de desligar o terminal negativo da bateria do automóvel pode provocar o desaparecimento dos dados em memória. Neste caso, antes de ligar o cabo de entrada de corrente amarelo, verifique se efectou todas as outras ligações.*
- *Exte aparelho é compatível com o CDX-65RF, CDX-71RF e RM-X59RF. Mas não é compatível com os aparelhos CDX-45RF, CDX-51RF ou CDX-52RF.*

注意事项

- 进行任何连接之前，请先断开汽车蓄电池的接地端子连接，以免短路。
- 只有在所有其他导线连接之后才能连接黄色电源输入导线。
- 必须将本装置的接地线安全连接至汽车上的金属点。不牢固的连接可能会造成装置故障。

注意

- 如果您的汽车安装了车载电脑或导航系统，则断开汽车蓄电池负极端子会消除这些设备的记忆内容。在此情况下，在连接黄色电源输入导线之前，确保完成除黄色电源输入导线以外的所有连接。
- 本装置与CDX-65RF、CDX-71RF和RM-X59RF兼容但本装置与CDX-45RF、CDX-51RF或CDX-52RF隐藏装置不兼容。

Parts list/Liste des pièces/Lista de las piezas/Teileliste/Onderdelenlijst/Lista över delar/Lista delle parti/Lista das peças/部件表

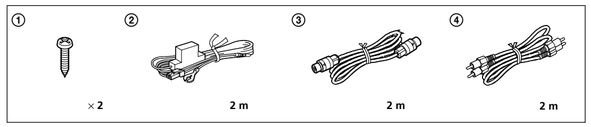

Connection diagram/Schéma de connexion/Diagrama de conexión/Anschlussdiagramm/Aansluitingsdiagram/Anslutningsschema/Diagramma del collegamento/Diagrama das ligações/连接图

A: Sony BUS compatible car audio unit
B: Sony BUS compatible CD/MD changer
C: to a metal point of the car
First connect the black ground wire, then connect the yellow power input cords.
D: to the +12 V power terminal which is energized at all times
Be sure to connect the black ground wire first.

A: Autoradio compatible BUS Sony
B: Changeur de CD/MD compatible BUS Sony
C: vers un endroit métallique de la voiture
Branchez d'abord le fil de masse noir et ensuite les fils d'entrée de l'alimentation jaunes.
D: vers la borne d'alimentation +12 V qui est alimentée en permanence
N'oubliez pas de brancher le fil de masse noir en premier lieu.

A: Conjunto de sonido Sony compatible con BUS para sistema de audio para automóvil
B: Cambiador CD/MD Sony compatible con BUS
C: a un punto metálico del automóvil
Conecte en primer lugar el cable de puesta a tierra negro y, a continuación, los cables amarillos de entrada de alimentación.
D: al terminal de alimentación de + 12 V activado permanentemente
Asegúrese de conectar en primer lugar el cable de puesta a tierra negro.

A: Mit dem BUS-System von Sony kompatible Autoanlage
B: Mit dem BUS-System von Sony kompatibler CD/MD-Wechsler
C: an ein Metallteil des Wagens
Schließen Sie zunächst das schwarze Massekabel an und dann die gelben Stromversorgungskabel.
D: an den +12-V-Stromanschluss, der ständig mit Strom versorgt wird.
Achten Sie darauf, das schwarze Massekabel zuerst anzuschließen.

A: Autoradio compatibel met het Sony BUS-systeem
B: CD/MD-wisselaar compatibel met het Sony BUS-systeem
C: naar een metalen punt in de auto
Sluit eerst de zwarte aardingskabel aan en vervolgens de gele voedingskabels.
D: naar de +12 volt-aansluiting die altijd onder stroom staat
Sluit eerst de zwarte aardingskabel aan.

A: Sony BUS-kompatibla bilstereo
B: Sony BUS-kompatibel CD/MD-växlare
C: till en metalldel i bilen
Anslut först den svarta jordade kabeln och därefter de gula strömmatningskablarna.
D: till ett +12 V-uttag som alltid är strömförande.
Anslut den svarta jordade kabeln först.

A: set compatibile con il sistema BUS Sony
B: cambia CD/MD compatibile con il sistema BUS Sony
C: ad un punto metallico della macchina
Collegare prima il cavo di terra nero, quindi collegare i cavi di ingresso alimentazione gialli.
D: a un terminale di alimentazione da 12 V alimentato continuamente
Assicurarsi di collegare prima il cavo di terra nero.

A: Autorádio compatível com o sistema BUS da Sony
B: Permutador de CD/MD compatível com o sistema BUS da Sony
C: a um ponto metálico do automóvel
Ligue primeiro o cabo preto com terra e depois os cabos de entrada de corrente amarelos.
D: ao terminal de corrente de + 12V que tem sempre corrente
Tem de ligar sempre primeiro o cabo preto com terra.

A: Sony BUS兼容汽车音响装置
B: Sony BUS兼容CD/MD换碟机
C: 连接至汽车上的金属点
首先连接黑色接地线，然后连接黄色电源输入导线。
D: 连接至始终通电的+12V电源端子
必须先连接黑色接地线。

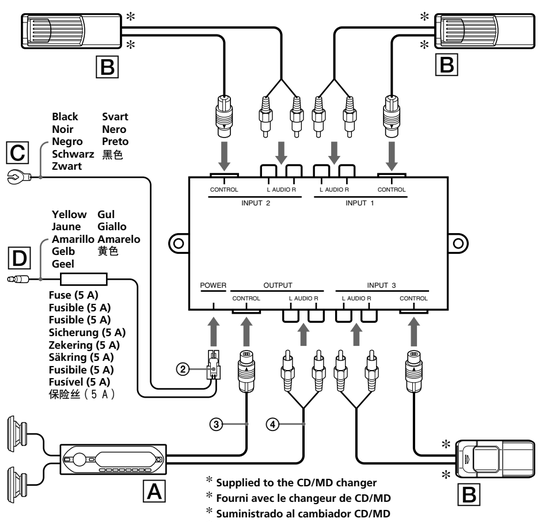

* Supplied to the CD/MD changer
* Fourni avec le changeur de CD/MD
* Suministrado al cambiador CD/MD
* Mit dem CD/MD-Wechsler geliefert
* Geleverd met de CD/MD-wisselaar
* Medföljer CD/MD-växlaren
* In dotazione con il cambia CD/MD
* Fornecido para o permutador de CD/MD
* CD/MD换碟机附带

System connections/Connexions du système/Conexiones del sistema/Anschließen des Systems/Systeemaansluitingen/Systemanslutningar/Collegamenti del sistema /Ligações do sistema/系统连接

Example 1
When using one XA-C40
(up to three CD/MD changers can be connected)

Exemple 1
Lorsque vous utilisez un XA-C40
(raccordement de trois changeurs CD/MD maximum)

Ejemplo 1
Si emplea una unidad XA-C40
(es posible conectar un máximo de tres cambiadores de CD/MD)

Beispiel 1
Anschließen eines XA-C40
(bis zu drei CD/MD-Wechsler können angeschlossen werden)

Voorbeeld 1
Bij gebruik van één XA-C40
(maximaal drie CD/MD-wisselaars kunnen worden aangesloten)

Exempel 1
Om du har en XA-C40
(maximalt tre CD/MD-växlare kan anslutas)

Esempio 1
Quando si utilizza un XA-C40
(è possibile collegare fino a tre cambia CD/MD)

Exemplo 1
Se utilizar um XA-C40
(pode ligar no máximo três permutadores de CD/MD)

例1
使用单个XA-C40时
（最多连接三台CD/MD换碟机）

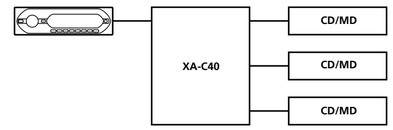

Example 2
When using two XA-C40s
(up to five CD/MD changers can be connected)

Exemple 2
Lorsque vous utilisez deux XA-C40
(raccordement de cinq changeurs CD/MD maximum)

Ejemplo 2
Si emplea dos unidades XA-C40
(es posible conectar un máximo de cinco cambiadores de CD/MD)

Beispiel 2
Anschließen von zwei XA-C40
(bis zu fünf CD/MD-Wechsler können angeschlossen werden)

Voorbeeld 2
Bij gebruik van twee XA-C40's
(maximaal vijf CD/MD-wisselaars kunnen worden aangesloten)

Exempel 2
Om du har två XA-C40
(maximalt fem CD/MD-växlare kan anslutas)

Esempio 2
Quando si utilizza due XA-C40
(è possibile collegare fino a cinque cambia CD/MD)

Exemplo 2
Se utilizar dois XA-C40
(pode ligar no máximo cinco permutadores de CD/MD)

例2
使用两台XA-C40时
（最多连接五台CD/MD换碟机）

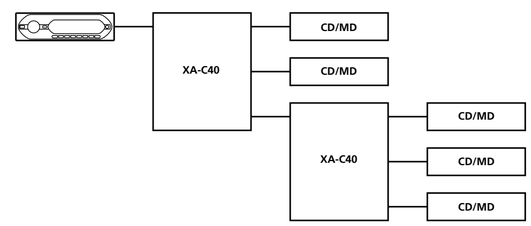

Example 3
When using three XA-C40s
(up to seven CD/MD changers can be connected)

Exemple 3
Lorsque vous utilisez trois XA-C40
(raccordement de sept changeurs CD/MD maximum)

Ejemplo 3
Si emplea tres unidades XA-C40
(es posible conectar un máximo de siete cambiadores de CD/MD)

Beispiel 3
Anschließen von drei XA-C40
(bis zu sieben CD/MD-Wechsler können angeschlossen werden)

Voorbeeld 3
Bij gebruik van drie XA-C40's
(maximaal zeven CD/MD-wisselaars kunnen worden aangesloten)

Exempel 3
Om du har tre XA-C40
(maximalt sju CD/MD-växlare kan anslutas)

Esempio 3
Quando si utilizza tre XA-C40
(è possibile collegare fino a sette cambia CD/MD)

Exemplo 3
Se utilizar três XA-C40
(pode ligar no máximo sete permutadores de CD/MD)

例3
使用三台XA-C40时
（最多连接七台CD/MD换碟机）

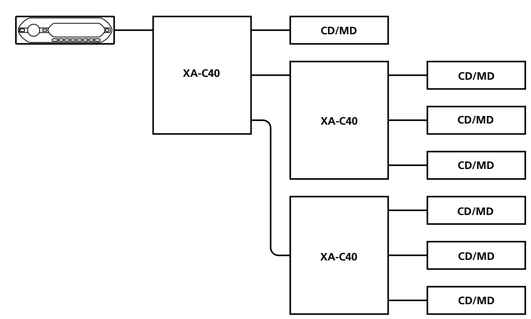

Notes

- *Up to three XA-C40s can be connected.*
- *When three XA-C40s are to be connected, they can be connected either in series or parallel regardless of the terminal numbers printed on them. There is no difference in the flow of signals. However, the order of connected CD/MD changers may change depending on the way they are connected.*
- *After the connection is completed, make sure to note the CD/MD changer numbers (i.e. CD1, CD2) displayed on the monitor or display window of the car audio unit. It is useful to label the CD/MD changers so that you can identify them easily.*
- *This unit is compatible with the XA-U20/XA-U40 (sold separately). Therefore, XA-C40(s) and XA-U20(s)/XA-U40(s) can be connected together (maximum of three including this unit).*

Remarques

- *Possibilité de raccorder jusqu'à trois XA-C40.*
- *Lorsque vous devez raccorder trois XA-C40, ils peuvent être branchés en série ou en parallèle, quel que soit le numéro de borne imprimé dessus. Il n'y a pas de différence dans le flux des signaux. Cependant, l'ordre des changeurs CD/MD raccordés peut changer en fonction de la façon dont ils sont connectés.*
- *Une fois que la connexion est terminée, veillez à indiquer les numéros de changeurs CD/MD (à savoir CD1, CD2) affichés sur le moniteur ou dans la fenêtre d'affichage de l'autoradio. Il est utile d'étiqueter les changeurs CD/MD afin de pouvoir les identifier aisément.*
- *Cet appareil est compatible avec le XA-U20/XA-U40 (vendu séparément). Par conséquent, les XA-C40 et XA-U20/XA-U40 peuvent être raccordés ensemble (un maximum de trois y compris cet appareil).*

Notas

- *Es posible conectar un máximo de tres unidades XA-C40.*
- *Si va a conectar tres unidades XA-C40, puede realizarlo en serie o en paralelo independientemente de los números de terminal impresos en ellas. Aunque el flujo de señales no varía, el orden de los cambiadores de CD/MD conectados puede cambiar en función de cómo estén conectados.*
- *Una vez realizada la conexión, asegúrese de observar los números de cambiador de CD/MD (por ejemplo, CD1, CD2) que aparecen en el monitor o en el visor del sistema de audio para automóvil. Resulta útil asignar nombre a los cambiadores de CD/MD con el fin de poder identificarlos con facilidad.*
- *Esta unidad es compatible con las unidades XA-U20/XA-U40 (vendidas por separado). Por tanto, es posible conectar unidades XA-C40 y XA-U20/XA-U40 a la vez (máximo de tres, incluida esta unidad).*

Hinweise

- *Bis zu drei XA-C40 können angeschlossen werden.*
- *Wenn drei XA-C40 angeschlossen werden sollen, können sie hintereinander oder parallel geschaltet werden, unabhängig von den aufgedruckten Anschlusszahlen. Es gibt keinen Unterschied bezüglich des Signalflusses. Allerdings kann sich die Reihenfolge der angeschlossenen CD/MD-Wechsler ändern, je nachdem, wie sie angeschlossen sind.*
- *Wenn alle Anschlüsse vorgenommen wurden, achten Sie auf die Nummern der CD/MD-Wechsler (d. h. CD1, CD2), die auf dem Monitor oder im Display der Autoanlage angezeigt werden. Es ist sinnvoll, die CD/MD-Wechsler zu beschriften, so dass sie leicht voneinander unterschieden werden können.*
- *Das Gerät ist kompatibel mit dem XA-U20/XA-U40 (gesondert erhältlich). Aus diesem Grund können Sie XA-C40 und XA-U20/XA-U40 zusammenschließen (bis zu maximal drei Geräte einschließlich dieses Geräts).*

Opmerkingen

- *Maximaal drie XA-C40's kunnen worden aangesloten.*
- *Wanneer u drie XA-C40's wilt aansluiten, kunnen deze serieel of parallel worden aangesloten, ongeacht de aansluitnummers op de apparaten. Er is geen verschil in de signaalrichting. De manier waarop de CD/MD-wisselaars zijn aangesloten kan echter wel van invloed zijn op de volgorde van de aangesloten CD/MD-wisselaars*
- *Nadat de aansluiting is voltooid, kunt u op de monitor of in het uitleesvenster van de autoradio de nummers van de CD/MD-wisselaars zien (CD1, CD2, enzovoort). Het is handig de CD/MD-wisselaars te voorzien van een sticker met het nummer, zodat u deze gemakkelijk kunt identificeren.*
- *Dit apparaat is compatibel met de XA-U20/XA-U40 (deze wordt afzonderlijk verkocht). De XA-C40('s) en de XA-U20('s)/XA-U40('s) kunnen daarom met elkaar worden verbonden (maximaal drie, inclusief dit apparaat).*

Observera

- *Maximalt tre XA-C40 kan anslutas.*
- *Om tre XA-C40 ska anslutas, kan de anslutas antingen seriellt eller parallellt oberoende av vilket uttagsnummer som står på dem. Det är ingen skillnad på signalfödena. CD/MD-växlarnas anslutningsordning kan ändras beroende på hur de anslutits.*
- *När anslutningen är klar, kontrollerar du att CD/MD-växlarnas nummer (dvs CD1, CD2) visas på monitorn eller i bilstereons teckenfönster. Det kan vara praktiskt att sätta en etikett på de olika CD/MD-växlarna så att du lätt kan identifiera dem.*
- *Den här enheten är kompatibel med XA-U20/XA-U40 (säljs separat). Du kan därför ansluta XA-C40 och XA-U20/XA-U40 tillsammans (maximalt tre inklusive denna enhet).*

Note

- *È possibile collegare fino a tre XA-C40.*
- *Quando si devono collegare tre XA-C40, questi possono essere collegati in serie o in parallelo senza tenere conto del numero dei terminali riportati su di essi. Non vi è differenza nel flusso dei segnali. Tuttavia l'ordine dei cambia CD/MD collegati può variare a seconda del modo in cui sono collegati.*
- *Una volta completato il collegamento, prendere nota del numero dei cambia CD/MD (ad esempio CD1, CD2) visualizzato sul monitor o sul display dell'autoradio. Etichettare i cambia CD/MD in modo che si possano identificare facilmente.*
- *Questo apparecchio è compatibile con XA-U20/XA-U40 (venduto separatamente). Gli XA-C40 e XA-U20/XA-U40 possono essere collegati insieme (massimo tre per questo apparecchio).*

Notas

- *Pode ligar um máximo de três XA-C40.*
- *Pode ligar três XA-C40 tanto em série como em paralelo, independentemente dos números de terminais neles indicados. Não existem diferenças no fluxo de sinais embosa a ordem dos permutadores de CD/MD ligados possa ser alterada dependendo da forma de ligação.*
- *Depois de terminada a ligação, tome nota dos números dos permutadores de CD/MD (ou seja, CD1, CD2) indicados no visor do autorádio. Deve também identificar com uma etiqueta os permutadores de CD/MD para que possa reconhecê-los com facilidade.*
- *Este aparelho é compatível com o XA-U20/XA-U40 (vendido em separado). O(s) XA-C40 e o(s) XA-U20/XA-U40 ligam-se uns aos outros (um máximo de três, incluindo este aparelho).*

注意

- 最多连接三台XA-C40。
- 要连接三台XA-C40时，无论装置上印的端子编号如何，都可以用串联或并联进行连接。在信号流中没有差异。但是，所连接CD/MD换碟机的顺序可能视所连接的方法而有改变。
- 连接完成后，请注意监视器或汽车音响装置显示窗上显示的CD/MD换碟机的编号（如CD1，CD2）。此编号用于标注CD/MD换碟机，从而便于您识别。
- 本装置与XA-U20/XA-U40（另购）兼容。因此，XA-C40和XA-U20/XA-U40可以一起连接（包括本装置最多三台）。

Mounting example/Exemple de montage/Ejemplo de montaje/Montagebeispiel/Montagevoorbeeld/Monteringsexempel/Esempio di montaggio/Exemplo de montagem/安装举例

Mounting with the supplied screws

Montage à l'aide des vis fournies

Montaje con los tornillos suministrados

Montage mit den mitgelieferten Schrauben

Monteren met de bijgeleverde schroeven

Montering med medföljande skruvar

Montaggio con le viti in dotazione

Montagem com os parafusos fornecidos
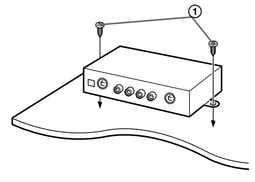
用随机提供的螺丝进行安装